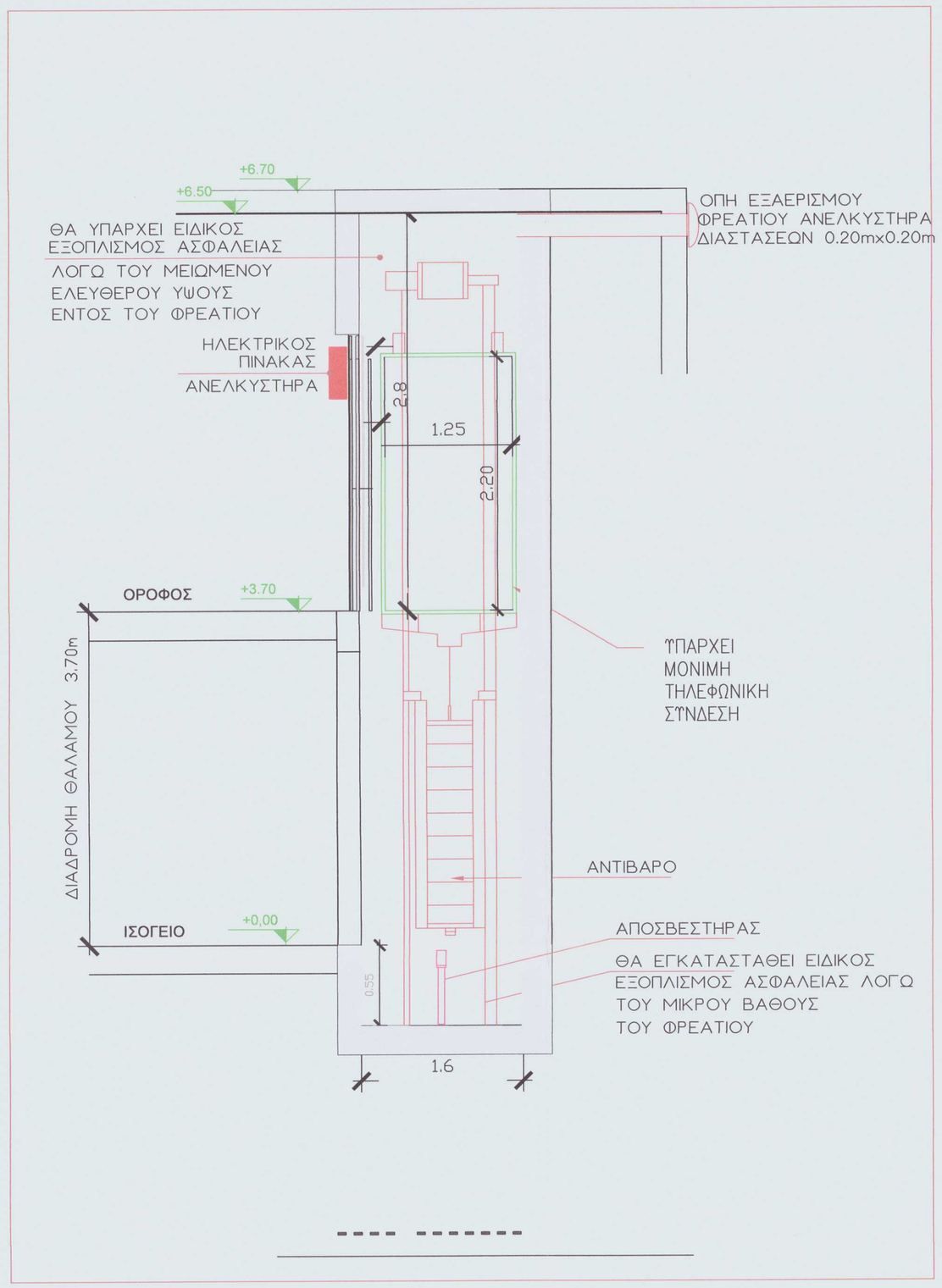

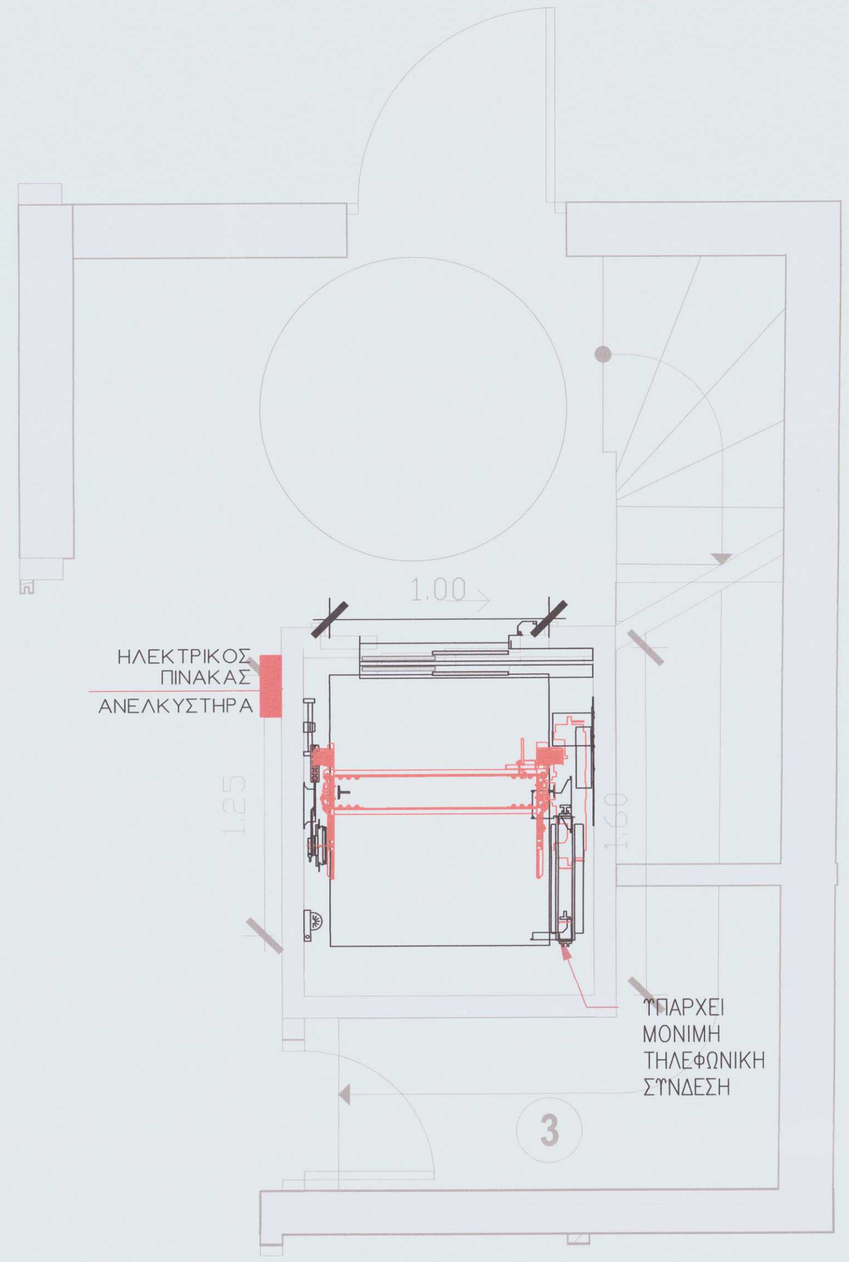

ΤΕΧΝΙΚΑ ΣΤΟΙΧΕΙΑ ΗΛΕΚΤΡΙΚΟΥ ΑΝΕΛΚΥΣΤΗΡΑ ΠΡΟΣΩΠΩΝ

ΑΡΙΘΜΟΣ ΑΤΟΜΩΝ	5
ΩΦΕΛΙΜΟ ΦΟΡΤΙΟ (kg)	375
ΤΑΧΥΤΗΤΑ (m/sec)	1.0000
ΑΡΙΘΜΟΣ ΣΤΑΣΕΩΝ	2
ΕΣΩΤΕΡΙΚΕΣ ΔΙΑΣΤΑΣΕΙΣ ΦΡΕΑΤΟΣ (mxm)	1,22 x 1,60
ΕΣΩΤΕΡΙΚΕΣ ΔΙΑΣΤΑΣΕΙΣ ΘΑΛΑΜΟΥ (mxm)	1,00 x 1,25
ΕΛΕΥΘΕΡΕΣ ΔΙΑΣΤΑΣΕΙΣ ΠΟΡΤΑΣ ΘΑΛΑΜΟΥ (ΠxΥ, mxm)	0,85x2,10
ΧΕΙΡΙΣΜΟΣ	ΜΕ ΚΟΜΒΙΑ
ΜΗΧΑΝΟΣΤΑΣΙΟ	MRL
ΑΝΑΡΤΗΣΗ	2:1
ΕΜΒΟΛΟ	-
ΜΗΚΟΣ ΔΙΑΔΡΟΜΗΣ	3,70m
ΙΣΧΥΣ ΚΙΝΗΤΗΡΑ (kW)	3
ΟΔΗΓΟΙ	50x50x9
ΑΡΙΘΜΟΣ ΣΥΡΜΑΤΟΣΧΟΙΝΩΝ- ΔΙΑΤΟΜΗ (mm)	4 - 8,0

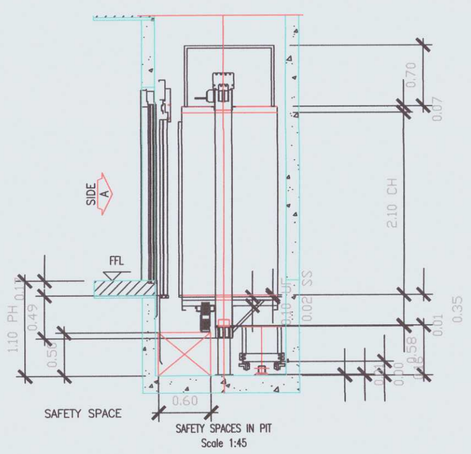

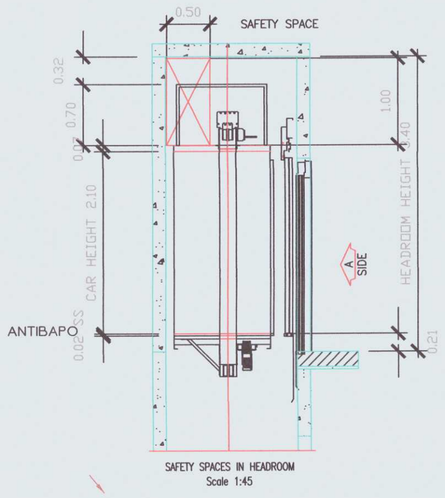

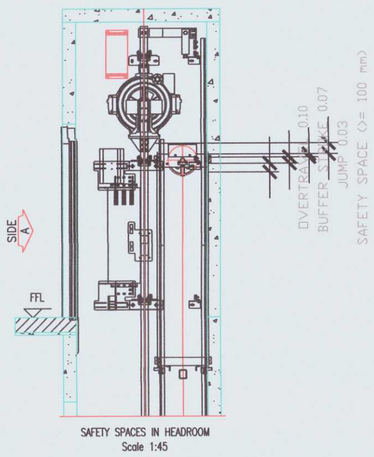

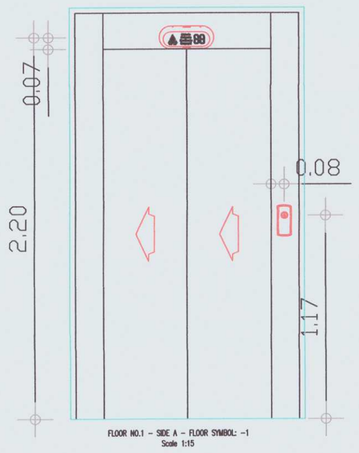

ΕΡΓΟ :

ΑΠΟΚΑΤΑΣΤΑΣΗ-ΕΠΙΣΚΕΥΗ ΔΙΑΤΗΡΗΤΕΟΥ ΚΤΗΡΙΟΥ ΜΕ ΒΟΗΘΗΤΙΚΑ ΚΤΙΣΜΑΤΑ ΚΑΙ ΑΛΛΑΓΗ ΧΡΗΣΗΣ ΑΠΟ ΚΑΤΟΙΚΙΑ ΣΕ ΠΟΛΙΤΙΣΤΙΚΟ ΚΤΗΡΙΟ, ΕΠΙ ΤΗΣ ΟΔΟΥ ΔΙΟΣΚΟΥΡΩΝ 7, ΣΤΗΝ ΠΕΡΙΟΧΗ ΤΗΣ ΠΛΑΚΑΣ, ΣΤΟΝ ΔΗΜΟ ΑΘΗΝΑΙΩΝ.

ΘΕΣΗ :

ΟΔΟΣ ΔΙΟΣΚΟΥΡΩΝ 7 - Ο.Τ.60074 - ΠΕΡΙΟΧΗ "ΠΛΑΚΑ" - ΔΗΜΟΣ ΑΘΗΝΑΙΩΝ
Π.Ε. ΚΕΝΤΡΙΚΟΥ ΤΟΜΕΑ ΑΘΗΝΑΣ - ΠΕΡΙΦΕΡΕΙΑ ΑΤΤΙΚΗΣ

ΕΡΓΟΔΟΤΗΣ :

ΕΛΛΗΝΙΚΗ ΕΤΑΙΡΕΙΑ ΘΕΑΤΡΟΥ Α.Ε.Π.Ε.
- δ.τ. ΘΕΑΤΡΟ ΤΕΧΝΗΣ ΚΑΡΟΛΟΥ ΚΟΥΝ

ΑΠΟΚΑΤΑΣΤΑΣΗ ΔΙΑΤΗΡΗΤΕΟΥ ΚΤΙΡΙΟΥ

ΑΡΙΘΜΟΣ ΣΧΕΔΙΟΥ

AN-01

ΚΛΙΜΑΚΑ

1:100

ΗΜΕΡΟΜΗΝΙΑ

ΑΠΡΙΛΙΟΣ 2024

ΤΙΤΛΟΣ ΣΧΕΔΙΟΥ

ΣΧΕΔΙΑ ΠΡΟΤΑΣΗΣ

ΓΕΝΙΚΗ ΔΙΑΤΑΞΗ

ΑΝΕΛΚΥΣΤΗΡΑΣ

ΜΕΛΕΤΗΤΕΣ :

ΑΡΧΙΤΕΚΤΟΝΙΚΗ ΜΕΛΕΤΗ: ΠΑΠΑΤΡΙΑΝΤΑΦΥΛΛΟΥ ΜΑΡΙΑ

ΕΛΛΗΝΙΚΗ ΔΗΜΟΚΡΑΤΙΑ ΥΠΟΥΡΓΕΙΟ ΠΟΛΙΤΙΣΜΟΥ

Το παρόν συνοδεύει την Απόφαση της ΔΠΑΝΣΜ με αριθ. πρωτ.: ΟΙΚΟΝΟΜΙΑΣ ΔΛΑΜΤΕ/ΔΠΑΝΣΜ/58333.9/09-01-2025

ΣΦΡΑΓΙΔΕΣ :

ΠΑΝΑΓΙΩΤΗΣ Λ. ΛΕΠΙΔΑΣ
ΗΛΕΚΤΡΟΛΟΓΟΣ ΜΗΧΑΝΙΚΟΣ Ε.Μ.Π.
Αρ. Μητρώου Τ.Ε.Ε. 65473 (Ρ. Δ. Υπ. Βουλ. Π-1184
Πελοποννήσου 64 - Κ. Ν. ΓΕΡΟΥΠΟΛΗ 164 51
Τηλ. 210 9521110 - 694 4473977
ΑΦΜ: 039343900 - ΔΟΥ: ΗΛΙΟΥΠΟΛΗΣ